Technical specifications at a glance

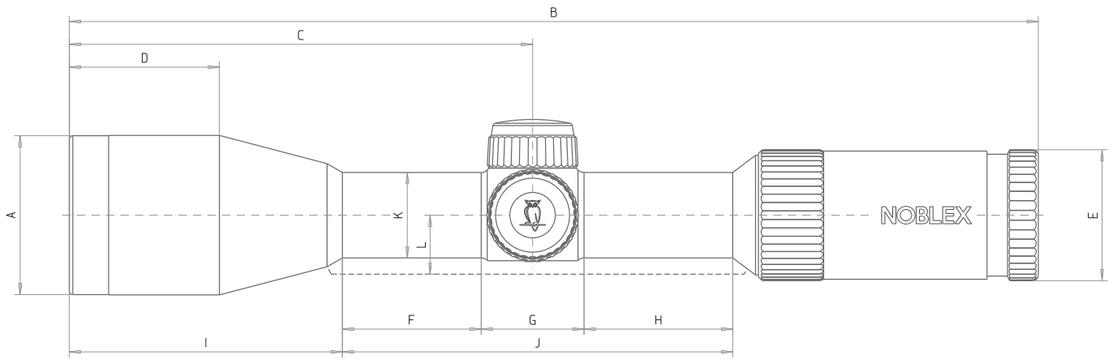

Dimensions of overall length and diameters

	A	B	C	D	E	F	G	H	I	J	K	L
NZ6 advanced												
1–6 x 24	30	257	94	–	44	–	38	53	–	165	30	–
2–12 x 50	59	324	170	51	44	48	38	51	–	140	30	–
NZ8 LR inception												
2.5–20 x 50	59	351	170.5	46.5	43	45.5	45	68	102.5	158.5	34	–
NZ6 inception												
1–6 x 24	30	282	99	–	46	–	35	59	–	–	30	–
1.7–10 x 42	50	325	140	33	46	44	35	59	80	138	30	–
2–12 x 50	56.1	355	170	37	46	46	35	59	107	140	30	–
2–12 x 50 R	56.1	355	170	37	46	46	35	59	107	140	30	–
3–18 x 56	62.6	371	188	48	46	56	35	59	114	150	30	–
5–30 x 56	62.6	410	227	46	46	80	35	59	174	174	30	–

* The length specifications are measured at zero position of the dioptre adjustment.

1. Connection dimensions filter thread of NOBLEX NZ6 1–6 x 24: M 28 x 0.5–6H
2. Connection dimensions filter thread of NOBLEX NZ6 2–12 x 50: M 54 x 0.75–6H
3. Connection dimensions filter thread of NOBLEX NZ6 3–18 x 56 and 5–30 x 56: M 61 x 0.75–6H
4. Connection dimensions filter thread of NOBLEX NZ8 2.5–20 x 50: M 53 x 0.75–6H. Adaption with Rusan clamping adapter.

Technical specifications at a glance

MODEL	Magnification	Ø Lens aperture (mm)	Ø Exit pupil (mm)	Field of vision (m/100 m)	Twilight performance	Adjustment per click (cm/100 cm)	Max. adjustment range height (cm/100 m)	Max. adjustment range height with one turn (cm/100 m)	Max. adjustment range side (cm/100 m)	Dioptre adjustment range (dtp)	Ø Centre tube (mm)	Length at zero position (mm)	Weight (g)
NZ6 advanced													
1–6 x 24	1–6 x	24	9.6–4.0	39.8–6.3	5.4–12	1.0	±310	–	±310	±2.0	30	257	525
2–12 x 50	2–12 x	50	9.6–4.2	19.3–3.1	10–24.5	1.0	±140	–	±140	±2.0	30	324	720
NZ8 inception													
2.5–20 x 50	2.5–20 x	50	20–2.5	14–2.2	–	1.0	±160	±47.5	±150	-3/+2	34	351	815
NZ6 inception													
1–6 x 24	1–6 x	24	9.6–4.0	39.8–6.3	5.4–12	1.0	±310	–	±310	±2.0	30	282	525
1.7–10 x 42	1.7–10 x	42	24.7–4.2	20.1–3.5	6.1–17.6	1.0	±160	–	±160	±2.0	30	330	530
2–12 x 50	2–12 x	50	9.6–4.2	19.3–3.1	10–24.5	1.0	±140	–	±140	±2.0	30	355	720
2–12 x 50 R	2–12 x	50	9.6–4.2	19.3–3.1	10–24.5	1.0	±140	–	±140	±2.0	30	355	720
3–18 x 56	3–18 x	56	11.3–3.1	12.6–2.1	13–31.7	1.0	±90	–	±90	±2.0	30	371	790
5–30 x 56	5–30 x	56	11.2–1.8	7.7–1.4	16.7–41	1.0	±55	–	±55	±2.0	30	410	819

Subject to technical changes.

- All NZ6 models are adjusted to a parallax-free observation distance of 100 m.
- Parallax is adjustable for the models 2–12x50, 3–18x56 and 5–30x56.
- All devices are filled with nitrogen.
- All NZ6 models are waterproof even without screwed caps.
- The middle eye relief of NOBLEX NZ6 is on average approx. 9.0 cm.

Technische Daten auf einen Blick

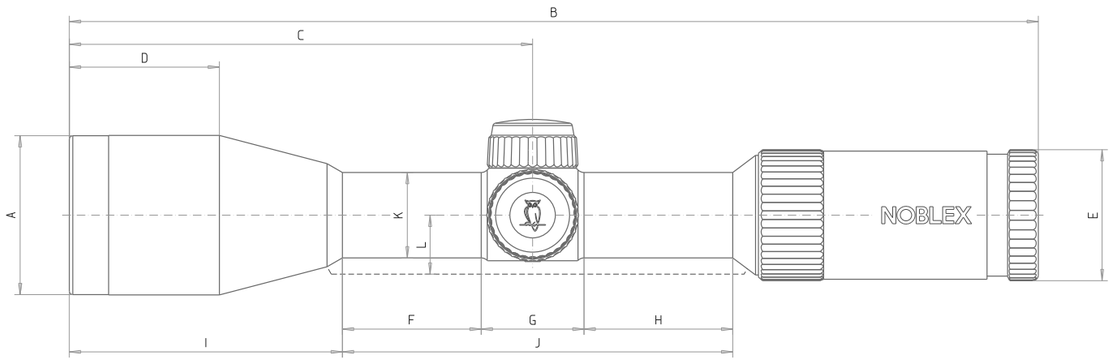

Abmessung der Baulängen und Durchmesser in mm*

	A	B	C	D	E	F	G	H	I	J	K	L
NZ6 advanced												
1–6 x 24	30	257	94	–	44	–	38	53	–	165	30	–
2–12 x 50	59	324	170	51	44	48	38	51	–	140	30	–
NZ8 LR inception												
2,5–20 x 50	59	351	170,5	46,5	43	45,5	45	68	102,5	158,5	34	–
NZ6 inception												
1–6 x 24	30	282	99	–	46	–	35	59	–	–	30	–
1,7–10 x 42	50	326	142	29	46	41	35	59	84	134	30	–
2–12 x 50	56,1	355	170	37	46	46	35	59	107	140	30	–
2–12 x 50 R	56,1	355	170	37	46	46	35	59	107	140	30	–
3–18 x 56	62,6	371	188	48	46	56	35	59	114	150	30	–
5–30 x 56	62,6	410	227	46	46	80	35	59	174	174	30	–

* Die Längenangaben werden in Null-Position der Dioptrieneinstellung gemessen.
1. Anschlussmaße Filtergewinde beim NZ6 1–6 x 24: M 28 x 0,5–6H
2. Anschlussmaße Filtergewinde beim NZ6 2–12 x 50: M 54 x 0,75–6H
3. Anschlussmaße Filtergewinde beim NZ6 3–18 x 56 und 5–30 x 56: M 61 x 0,75–6H
4. Anschlussmaße Filtergewinde beim NZ8 2,5–20 x 50: M 53 x 0,75–6H. Adaption mit Rusan Klemmadapter.

Technische Daten auf einen Blick

MODELL	Vergrößerung	Ø Objektivöffnung (mm)	Ø Austrittspupille (mm)	Sehfeld (m/100m)	Dämmerungsleistung	Verstellung pro Klick (cm/100 cm)	Max. Verstellbereich Höhe (cm/100 m)	Max. Verstellbereich Höhe bei einer Umdrehung (cm/100 m)	Max. Verstellbereich Seite (cm/100 m)	Dioptrienverstellbereich (dtp)	Ø Mittelrohr (mm)	Länge bei Nullposition (mm)	Gewicht (g)
NZ6 advanced													
1–6 x 24	1–6 x	24	9,6–4,0	39,8–6,3	5,4–12	1,0	±310	–	±310	±2,0	30	257	525
2–12 x 50	2–12 x	50	9,6–4,2	19,3–3,1	10–24,5	1,0	±140	–	±140	±2,0	30	324	720
NZ8 inception													
2,5–20 x 50	2,5–20 x	50	20–2,5	14–2,2	–	1,0	±160	±47,5	±150	-3/+2	34	351	815
NZ6 inception													
1–6 x 24	1–6 x	24	9,6–4,0	39,8–6,3	5,4–12	1,0	±310	–	±310	±2,0	30	282	525
1,7–10 x 42	1,7–10 x	42	24,7–4,2	20,1–3,5	6,1–17,6	1,0	±160	–	±160	±2,0	30	325	530
2–12 x 50	2–12 x	50	9,6–4,2	19,3–3,1	10–24,5	1,0	±140	–	±140	±2,0	30	355	720
2–12 x 50 R	2–12 x	50	9,6–4,2	19,3–3,1	10–24,5	1,0	±140	–	±140	±2,0	30	355	720
3–18 x 56	3–18 x	56	11,3–3,1	12,6–2,1	13–31,7	1,0	±90	–	±90	±2,0	30	371	790
5–30 x 56	5–30 x	56	11,2–1,8	7,7–1,4	16,7–41	1,0	±55	–	±55	±2,0	30	410	819

Technische Änderungen vorbehalten

- Alle NZ6 Modelle werden auf eine parallaxefreie Beobachtungsentfernung von 100 m eingestellt.
- Bei den Modellen 2–12 x 50, 3–18 x 56 und 5–30 x 56 ist die Parallaxe einstellbar.
- Alle Geräte sind mit Stickstoff gefüllt.
- Alle NZ6 Modelle sind wasserdicht – auch ohne aufgeschraubte Kappen wasserdicht.
- Der mittlere Augenlängsabstand bei NOBLEX NZ6 beträgt im Mittel ca. 9,0 cm.